GROUP Nexson RUSSIA & CIS

ВАШ НАДЁЖНЫЙ ПАРТНЁР

ТЕПЛООБМЕННОЕ ОБОРУДОВАНИЕ

ИННОВАЦИОННЫЕ ИНЖЕНЕРНО-ТЕХНИЧЕСКИЕ РЕШЕНИЯ

GreenSpiral™

GreenBox™

GreenPlate™

GreenTube™

nexson-group.ru

О КОМПАНИИ

30-летний опыт в области производства теплообменного оборудования

Компания «Nexson Group SAS», специализирующаяся на производстве высокотехнологичных, компактных и современных теплообменных аппаратов, была основана в 2010 г. в городе Варен-Вузель, Франция. Высокие стандарты качества, принятые в компании с момента основания, а так же собственные патенты на конструкцию производимого оборудования позволили компании «Nexson Group SAS» занять лидирующие позиции в отрасли. Успехи стабильно развивающейся компании были неоднократно отмечены дипломами и сертификатами, в частности в 2014 г. компания «Nexson Group SAS» победила в номинации «Наивысший стабильный рост среди компаний региона Бургундия» проводимый Торгово-Промышленной палатой Франции.

Специалисты компании имеют 30-летний опыт в области производства теплообменного оборудования, сосудов под давлением и сепарационных модулей для применения в технологических процессах нефтепереработки, нефте- и газодобычи, нефтехимии, химического производства, металлургии и ряде других отраслей.

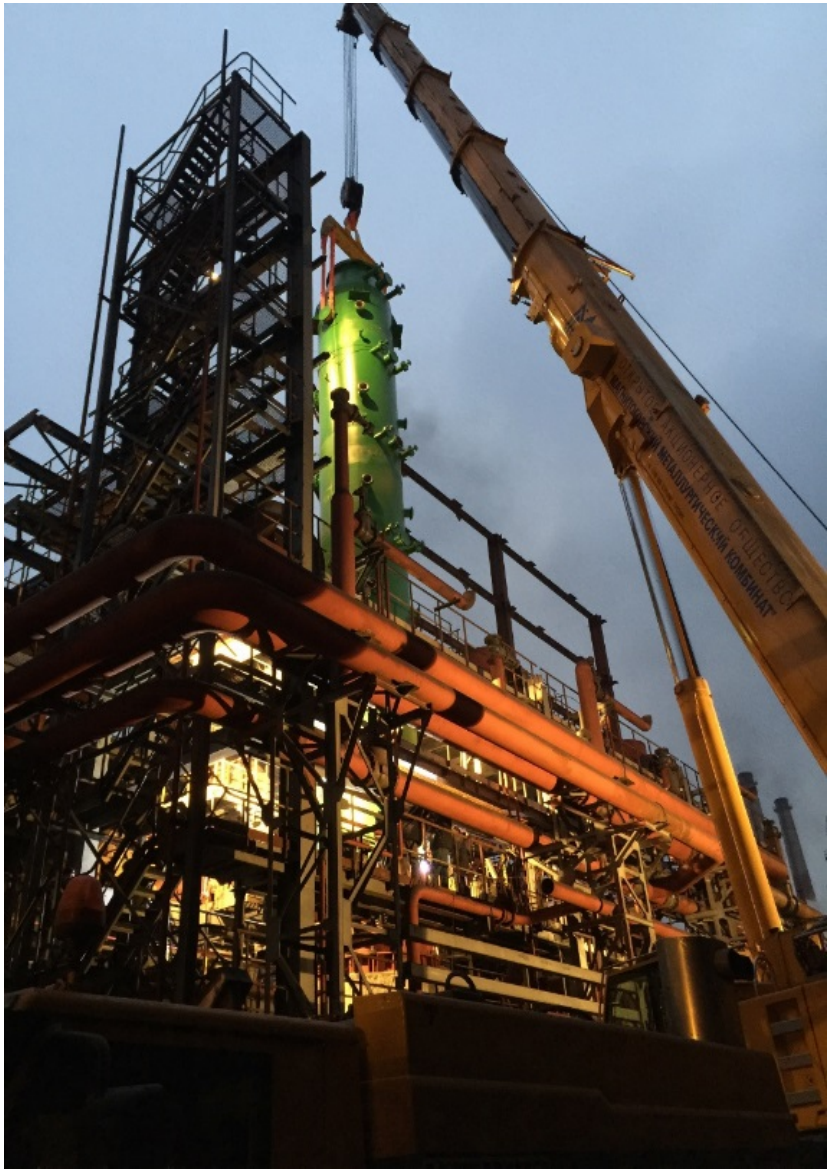

ОБОРУДОВАНИЕ ДЛЯ ЛЮБОЙ ОТРАСЛИ

Технические решения и широкий выбор промышленного оборудования для предприятий в любой отрасли

- НЕФТЕПЕРЕРАБОТКА
- НЕФТЕ- И ГАЗОДОБЫЧА
- ХИМИЧЕСКАЯ ПРОМЫШЛЕННОСТЬ
- МЕТАЛЛУРГИЯ
- ГОРНОДОБЫВАЮЩАЯ ПРОМЫШЛЕННОСТЬ
- МЕТАЛЛООБРАБОТКА
- ЭЛЕКТРО И ТЕПЛОЭНЕРГЕТИКА
- ЦЕЛЛЮЛОЗНО-БУМАЖНАЯ ПРОМЫШЛЕННОСТЬ
- СЕЛЬСКОЕ ХОЗЯЙСТВО

- ОХРАНА ОКРУЖАЮЩЕЙ СРЕДЫ
- УТИЛИЗАЦИЯ И ПЕРЕРАБОТКА СТОЧНЫХ ВОД
- ПРОИЗВОДСТВО БИОТОПЛИВА
- ПРОИЗВОДСТВО БЕЗАЛКОГОЛЬНЫХ НАПИТКОВ
- ПИЩЕВАЯ ПРОМЫШЛЕННОСТЬ
- ЦЕЛЮЛОЗО-БУМАЖНАЯ
- ПРОИЗВОДСТВО ПРОДУКТОВ ПИТАНИЯ
- СИСТЕМЫ ОТОПЛЕНИЯ, КОНДИЦИОНИРОВАНИЯ И ОХЛАЖДЕНИЯ

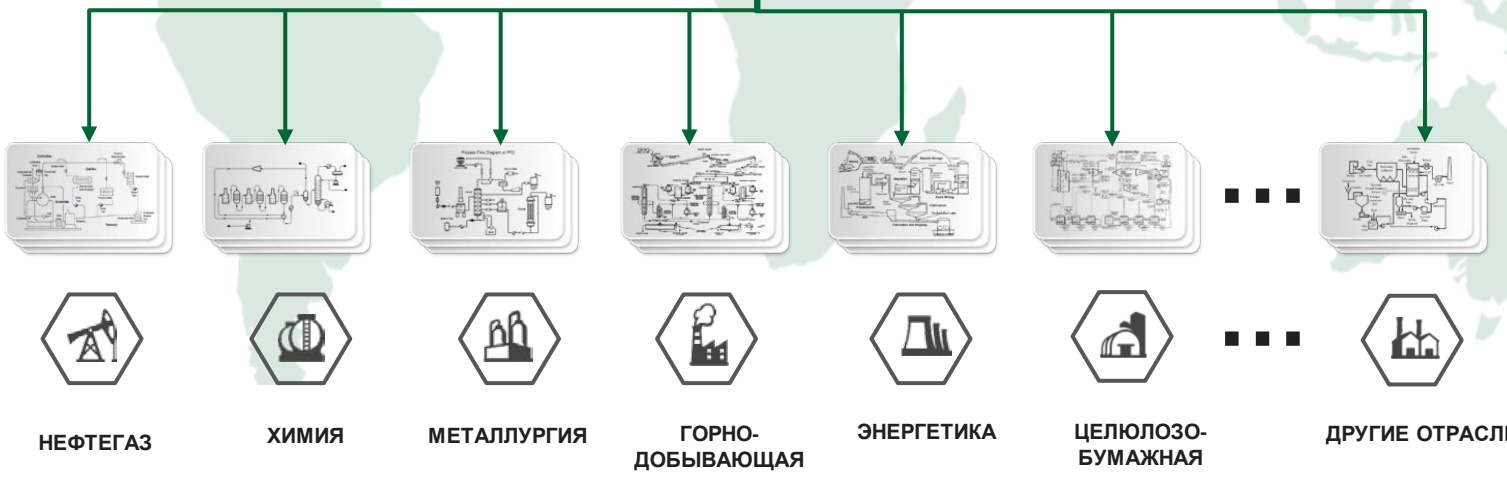

НАШИ ПРЕИМУЩЕСТВА

«NEXSON» - ваш надёжный партнёр в промышленных проектах

МНОГОЛЕТНИЙ ОПЫТ СПЕЦИАЛИСТОВ
Наши специалисты имеют 30-ти летний опыт в проектировании систем и изготовлении оборудования для любых промышленных отраслей.

МЕЖДУНАРОДНЫЕ СТАНДАРТЫ КАЧЕСТВА
Производственные мощности компании расположены во Франции, что позволяет производить оборудование наивысшего качества.

ИННОВАЦИИ И СТРЕМЛЕНИЕ К СОВЕРШЕНСТВУ
Компания постоянно совершенствует технологии и уделяет особое внимание всестороннему развитию профессионального уровня своих специалистов.

ГИБКИЙ ПОДХОД К КАЖДОМУ РЕШЕНИЮ
Гибкость инженерных подходов с применением высокотехнологичного оборудования позволяет решать уникальные задачи, удовлетворяющие самые высокие требования заказчиков.

ТЕПЛОБМЕННОЕ ОБОРУДОВАНИЕ И МОДУЛЬНЫЕ РЕШЕНИЯ

Благодаря накопленному опыту в процессе многолетней работы наши специалисты усовершенствовали конструкции разных теплообменных аппаратов и модульных решений

СПИРАЛЬНЫЕ ТЕПЛООБМЕННИКИ

ПЛАСТИНЧАТЫЕ ТЕПЛООБМЕННИКИ

КОЖУХОТРУБНЫЕ ТЕПЛООБМЕННИКИ

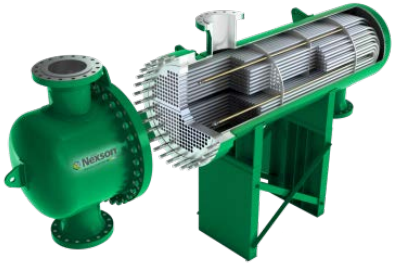

МОДУЛЬНЫЕ РЕШЕНИЯ

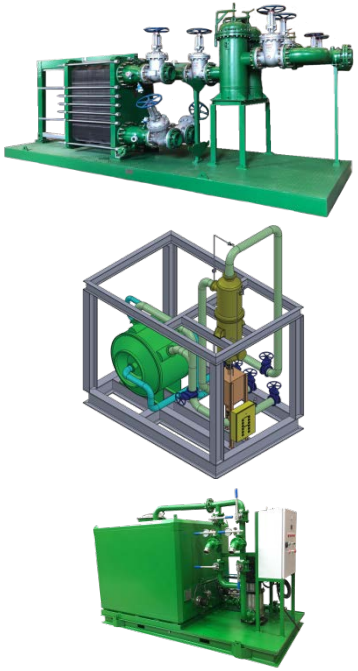

СПИРАЛЬНЫЕ ТЕПЛООБМЕННИКИ GreenSpiral™

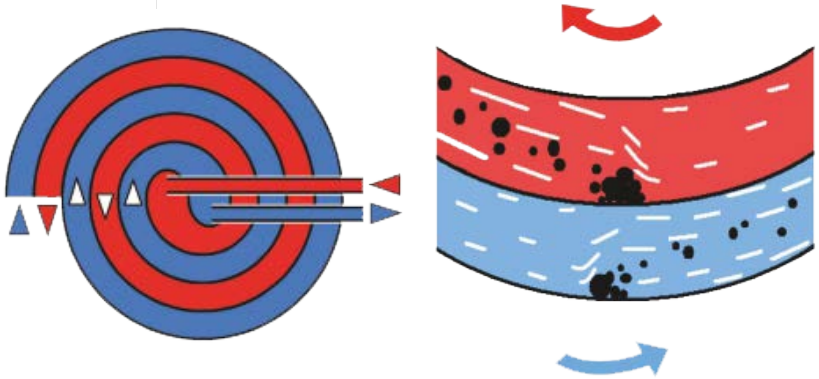

ЭФФЕКТ САМООЧИСТКИ

ПРЕИМУЩЕСТВА И ДОСТОИНСТВА:

- Теплообменник с одним каналом
- Эффект самоочистки
- Сварной теплообменный аппарат со съёмными крышками
- Компактный дизайн
- Возможность работы при высоких давлениях и температурах
- Возможность работы с жидкостями с высоким содержанием мех. примесей (сырая нефть, катализатор, кокс, шлам, волокна, песок и т.п.), вязкими средами
- Использование при конденсации, в том числе вакуумной с очень низкими потерями давления
- Рабочая температура: от -200°C до 450°C
- Рабочее давление: от полного вакуума до 60 бари
- Площадь аппаратов: от 1 м² до 600 м²

МАТЕРИАЛЫ ЛИСТА СПИРАЛИ:

Нержавеющие стали AISI304/304L, AISI316/316L, 904L, Титан Gr2, Сплавы SMO254, Hastelloy, C-276, C-22, Углеродистые стали SA 516 GR60/SA 516 GR70, Duplex UNS S31803/S32205

СВАРНЫЕ ПЛАСТИНЧАТЫЕ ТЕПЛООБМЕННИКИ

GreenBox™

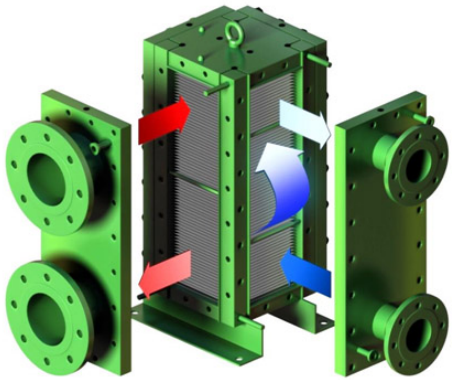

ДОСТОИНСТВА:

- Не требуется применения прокладок между пластинами, что позволяет работать с агрессивными средами;
- Компактный дизайн;
- Возможность работы при высоких давлениях и температурах;
- Высокий коэффициент теплопередачи;
- Лёгкий доступ к пакету пластин с обоих сторон для обслуживания и ремонта;
- Возможность работы при малой разнице температур между сторонами
- Рабочая температура: от -40°C до 350°C
- Рабочее давление: от полного вакуума до 35 бари
- В сообтветствии с нуждами Заказчика аппараты могут быть изготовлены для работы с более высокими давлениями и температурами.

МАТЕРИАЛЫ ИЗГОТОВЛЕНИЯ ПЛАСТИН:

Нержавеющая сталь AISI316L, Титан, Никель, Сплавы Hastelloy C-2000, C-276, C-22, B-2, SMO254, 904L, Monel, Incoloy/Inconel

СВАРНЫЕ ПЛАСТИНЧАТЫЕ ТЕПЛООБМЕННИКИ

GreenBox™

ТИПЫ СВАРНЫХ ПЛАСТИНЧАТЫХ ТЕПЛООБМЕННИКОВ

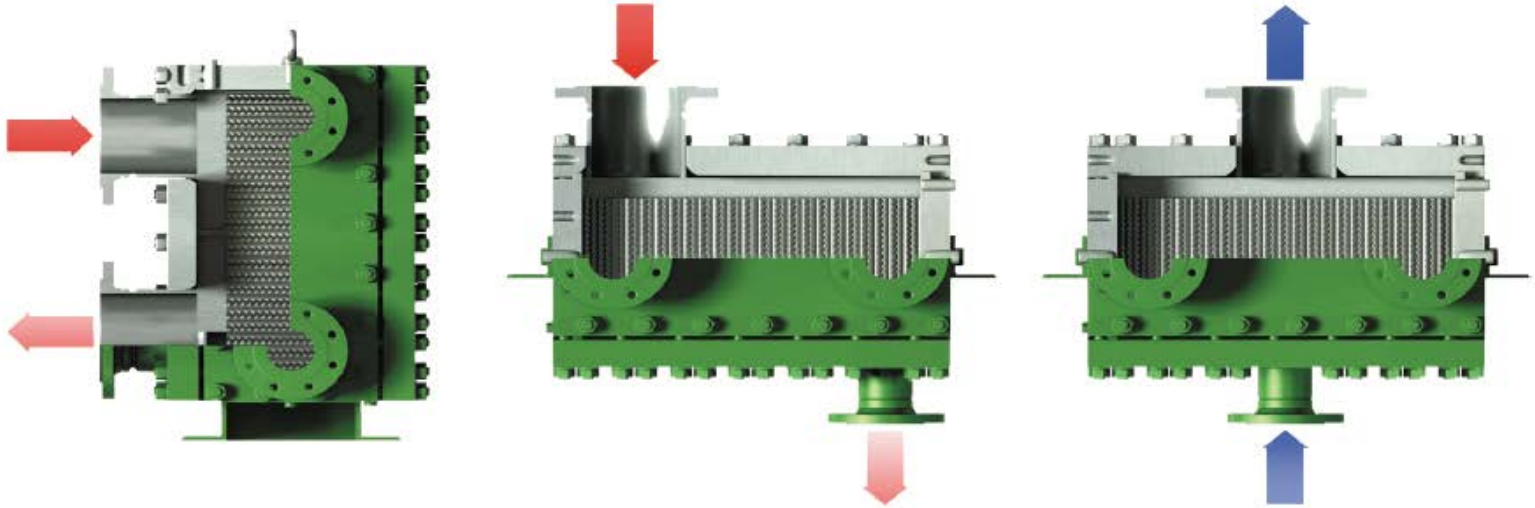

ВЕРТИКАЛЬНЫЙ МОНТАЖ ГОРИЗОНТАЛЬНЫЙ МОНТАЖ

В зависимости от применения, теплообменники GreenBox могут быть двух видов – вертикальными и горизонтальными. Аппараты вертикальной конструкции используются в качестве рекуператоров, для нагрева и охлаждения жидкофазных и газообразных сред, а также в качестве конденсаторов с доохлаждением. Горизонтальные теплообменные аппараты применяются в качестве ребойлеров и конденсаторов.

КОЖУХОПЛАСТИНЧАТЫЕ ТЕПЛООБМЕННИКИ

GreenBox™ серии W

ДОСТОИНСТВА:

Теплообменники **GreenBox™** серии W представляют собой аппараты со сварными пакетами пластин, монтируемым в цилиндрический корпус.

Они обеспечивают большую площадь теплообмена с высокими термальными характеристиками в очень компактном пространстве.
:

- Рабочая температура: от -200°C до 500°C
- Рабочее давление: от полного вакуума до 400 бари

МАТЕРИАЛЫ ИЗГОТОВЛЕНИЯ ПЛАСТИН:

Нержавеющая сталь 316L (стандартное исполнение), Титан B265 Gr1, Сплавы Alloy C-276, C-22; SMO 254

МАТЕРИАЛЫ ИЗГОТОВЛЕНИЯ КОРПУСА:

Углеродистая сталь P265 GH, AISI 516 Gr65, P355 NL1, Нержавеющая сталь 304, 316L, Сплавы Alloy C-22.

КОЖУХОПЛАСТИНЧАТЫЕ ТЕПЛООБМЕННИКИ

GreenBox™ серии W

КОНСТРУКЦИЯ, СХЕМА ПОТОКОВ И ПРИНЦИП ДЕЙСТВИЯ

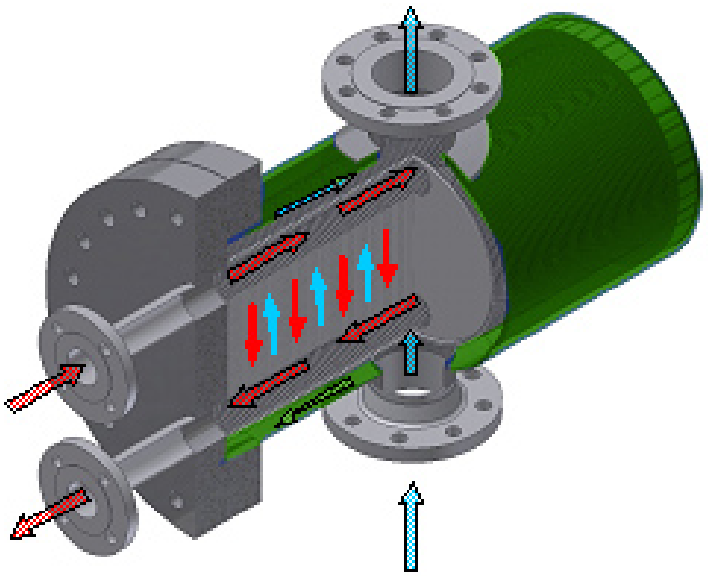

Теплообменник **GreenBox™** серии W состоит из пакета круглых штампованных пластин, сваренных между собой с помощью высокоточной лазерной сварки, установленного в цилиндрический корпус.

Пластины в пакете формируют два канала для каждой из рабочих сред, движение которых может быть реализовано по принципу противотока, прямотока или перекрестного потока. Одна рабочая среда циркулирует сквозь пакет пластин через вход и выход в концевой боковой пластине (сторона пакета пластин). Вторая рабочая среда входит через один или более патрубков, установленных на корпусе теплообменного аппарата, распределяется специальными направляющими, проходит через пакет пластин и выходит с противоположенной стороны также через патрубки, установленные на корпусе (сторона кожуха).

Теплообменники GreenBox™ могут быть вертикальными и горизонтальными. Они могут использоваться, для реализации любых теплообменных процессов: как нагреватели или охладители, а также в качестве испарителей или конденсаторов.

РАЗБОРНЫЕ ПЛАСТИНЧАТЫЕ ТЕПЛООБМЕННИКИ

GreenPlate™

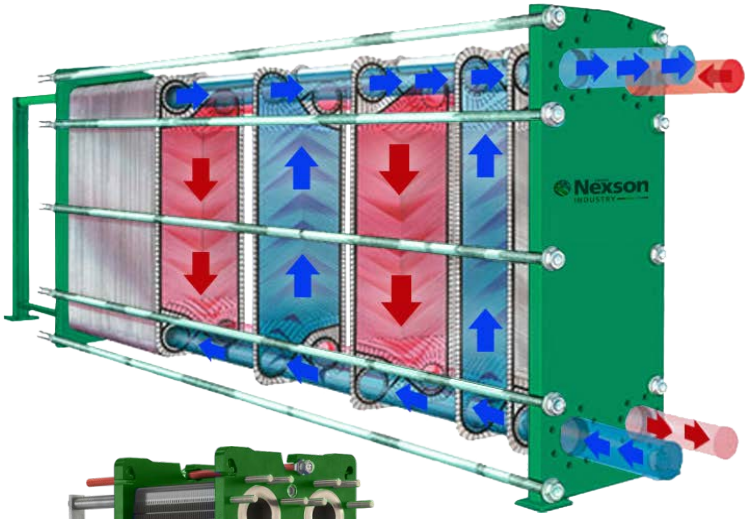

ДОСТОИНСТВА:

- Компактный дизайн
- Противоток и минимальные разницы температур
- Высокий коэффициент теплопередачи
- Минимальное загрязнение
- Лёгкость в обслуживании и ремонте
- Возможность увеличения мощности путём наращивания пакета пластин
- Инновационный способ рифления
- Инновационный материал прокладок и бесклеевое соединение
- Рабочая температура: от -20°C до 180°C
- Рабочее давление: от полного вакуума до 20-25 бари

МАТЕРИАЛЫ ИЗГОТОВЛЕНИЯ ПЛАСТИН:

Нержавеющие стали AISI304, AISI316, Титан, Никель 200, Сплавы Hastelloy C-276, C-22, B-2, SMO254

КОЖУХОТРУБНЫЕ ТЕПЛООБМЕННИКИ

GreenTube™

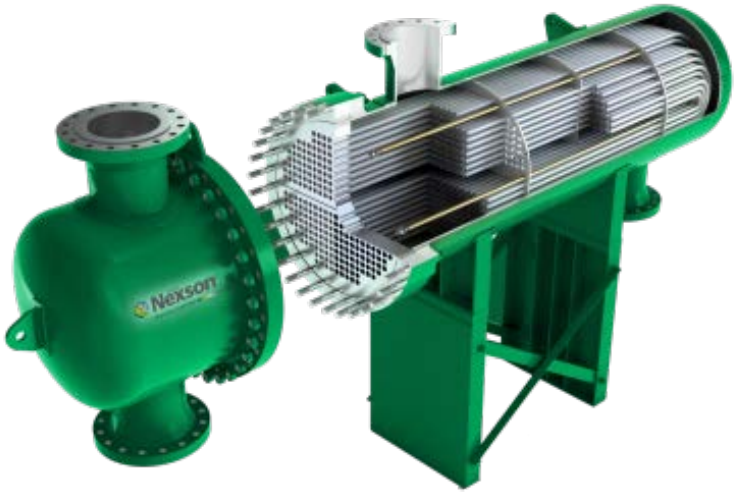

ПРИМЕНЕНИЕ:

- Нефтепереработка
- Нефте- и газодобыча
- Нефтехимия
- Коксохимия
- Энергетика
- Металлургия
- Горнодобывающая промышленность
- Целлюлозно-бумажное производство
- Муниципальная и промышленная переработка сточных вод

МАТЕРИАЛЫ :

SA 516 gr60, SA 516 Gr70, 304/304L, 316/316 L, UNS S32205, UNS S32750, 904L, 254 SMO, C276, C22, C2000, Титан

МОДУЛЬНЫЕ РЕШЕНИЯ

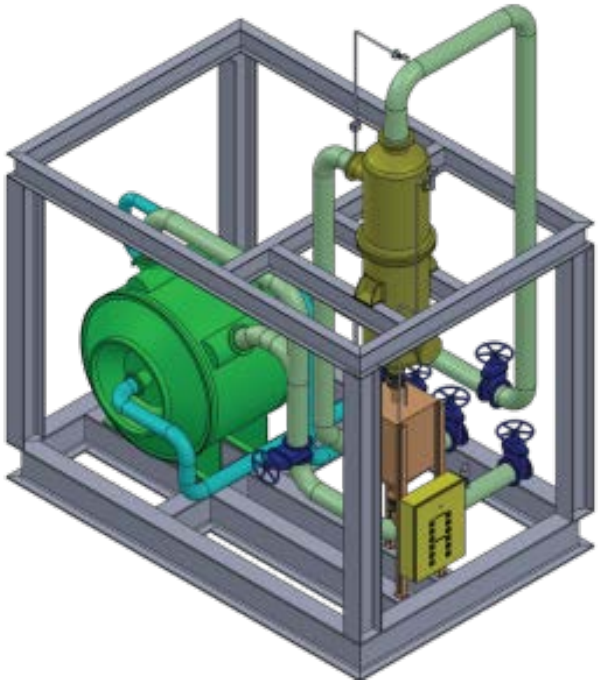

«NEXSON» также специализируется на проектировании и изготовлении модулей любых видов для процессов переработки жидких и газообразных веществ. Модульные установки значительно облегчают монтаж, пуск в эксплуатацию и сервисное обслуживание оборудования, включенного в модуль - принцип Plug & Play.

В модуль могут быть включены сепараторы, декантеры, фильтры, насосы, емкости, системы контроля и автоматизации.

СЕРВИСНОЕ ОБСЛУЖИВАНИЕ

Мобильный модуль для промывки теплообменного и иного технологического оборудования **C I P (Cleanning in Place)**

Nexson предлагает широкий модельный ряд мобильных модулей CIP. В стандартную комплектацию включены все необходимые технические устройства для эффективной очистки оборудования при минимальных время- и трудозатратах.

Мобильный модуль для промывки теплообменного и иного технологического оборудования C I P (Cleanning in Place) Мобильный модуль CIP представляет собой передвижное устройство в сборе и готовое к эксплуатации без предварительной досборки и доподключения. Мобильный модуль CIP в базовой комплектации состоит из: Ёмкости, Насоса, Шлангов, Системы нагрева, контроля и регулировки.

НАШИ КЛИЕНТЫ

РОСНЕФТЬ

СИБУР

ГАЗПРОМ НЕФТЬ

компания РуссНефть

НОРНИКЕЛЬ

Fortum

ИНТЕР РАО ЕЭС

МЕЧЕЛ

СлавНефть-Я
ЯРОСЛАВНЕФТЕОРГСИНТЕЗ

TATNEFT

GROUP Nexson RUSSIA & CIS

СПАСИБО ЗА ВНИМАНИЕ

ГРУППА КОМПАНИЙ NEXSON RUSSIA & CIS
Г. МОСКВА, НАГАТИНСКАЯ НАБЕРЕЖНАЯ, ДОМ 14, КОРПУС 1, ПОМЕЩЕНИЕ 8
ТЕЛЕФОН: +7 (495) 937 46 86
E-MAIL: INFO@NEXSON-GROUP.RU
САЙТ: WWW.NEXSON-GROUP.RU